Ihre individuelle Schiwa – weil es auch Ihre Ideen nicht zweimal gibt

Jede Produktlinie von Schiwa wird exakt nach Ihren Anforderungen und Bedürfnissen konfiguriert. Für unsere Kunden haben wir in vielen Jahren enger und vertrauensvoller Zusammenarbeit eine Vielzahl individueller Lösungen in die Realität umgesetzt. Einige Beispiele stellen wir Ihnen vor. Bewegen Sie die Maus einfach entlang der Grafik und Sie erhalten weitere Informationen zu der Darstellung.

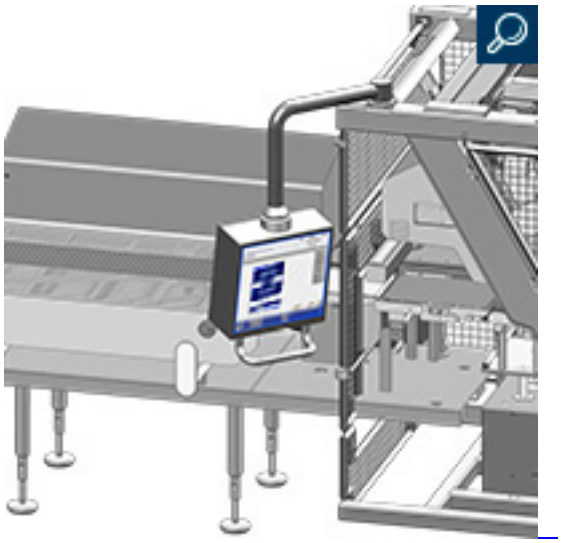

Wurst-Schneidelinie

Phoca PDF

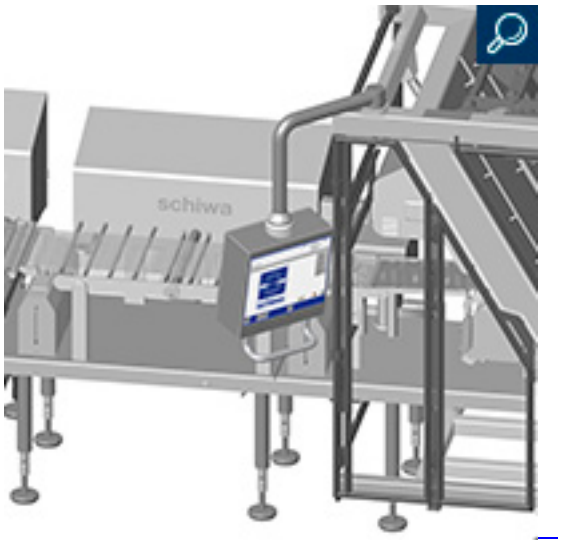

Kochschinken-Schneidelinie

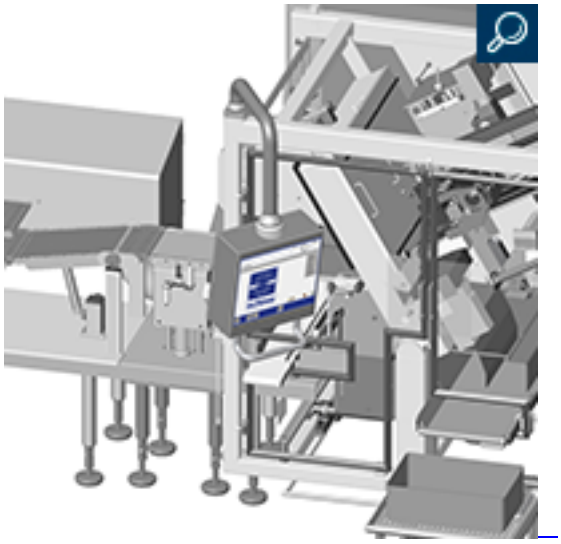

Fleisch-Schneidelinie

Phoca PDF

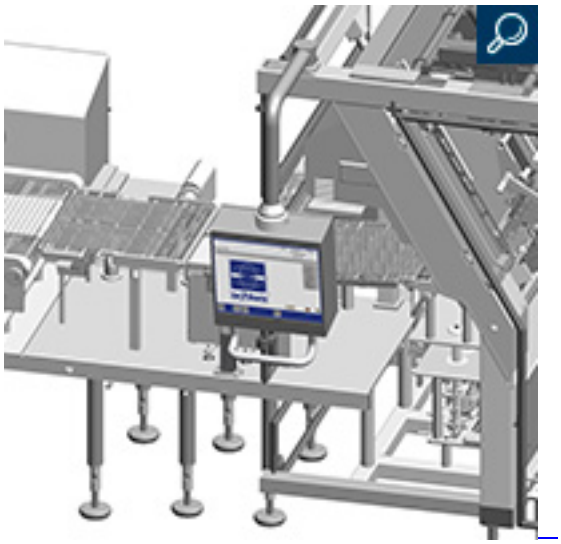

Käse-Schneidelinie

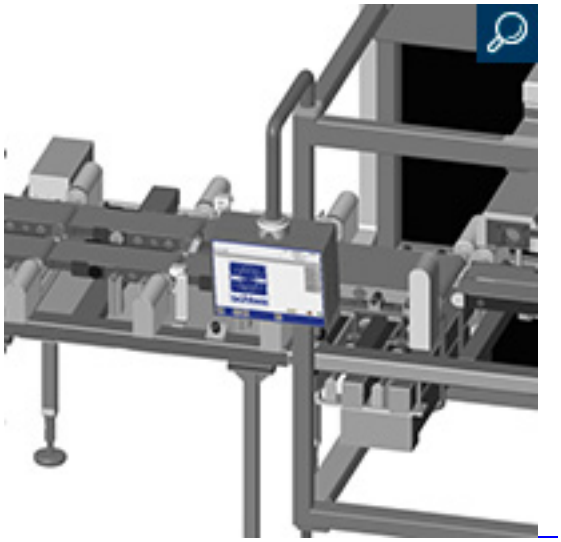

Käse-Stückeschneider Blockteiler

Phoca PDF

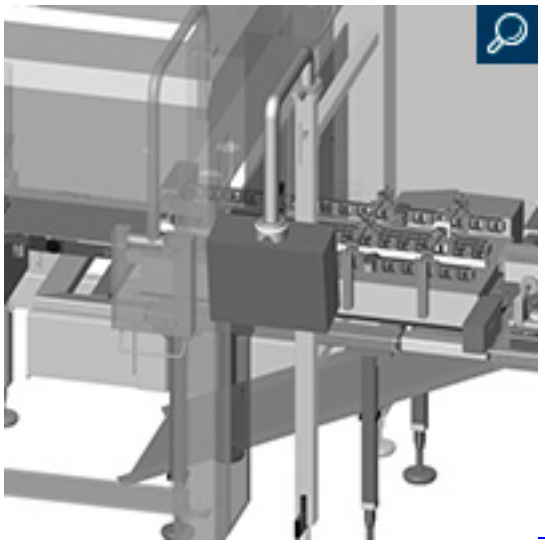

Käse-Stückeschneider

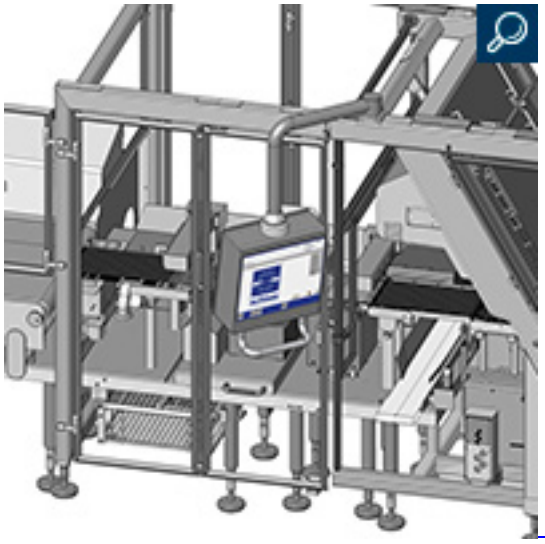

Bacon-Schneidelinie

Phoca PDF

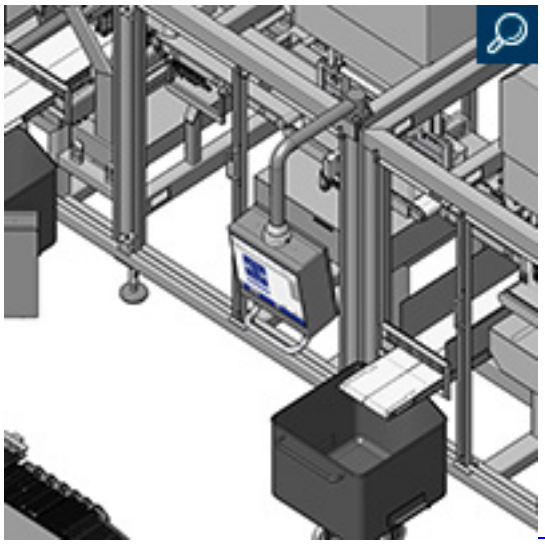

Käse-Schneidelinie Blockteiler U-Form

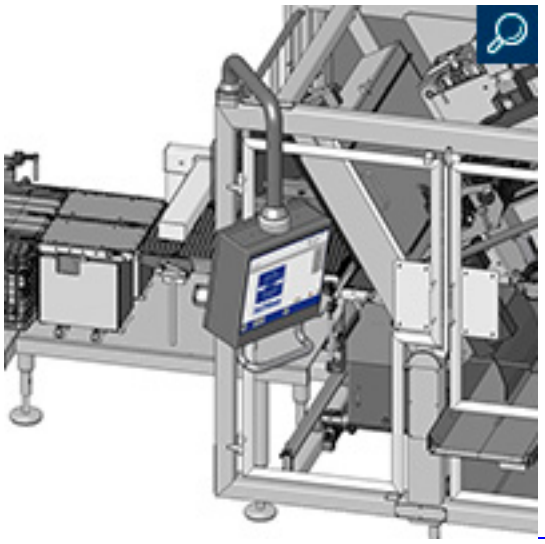

Käse-Schneidelinie Blockteiler

Phoca PDF

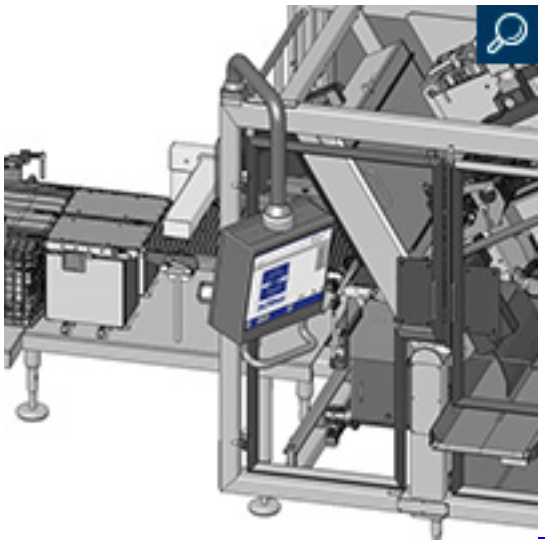

Käse-Schneidelinie Blockteiler 2

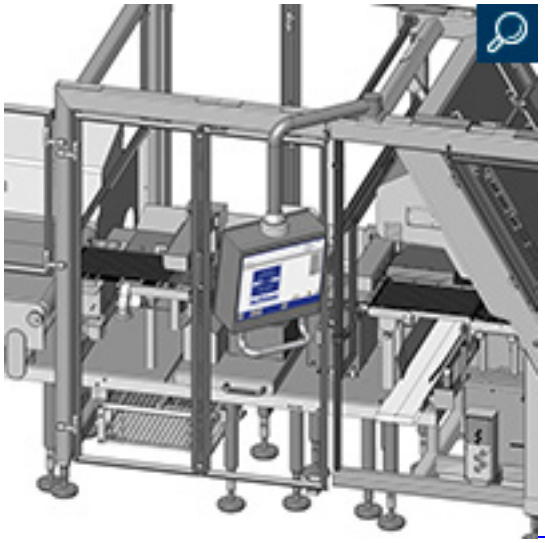

Rohschinken-Schneidelinie Interleaver

Phoca PDF